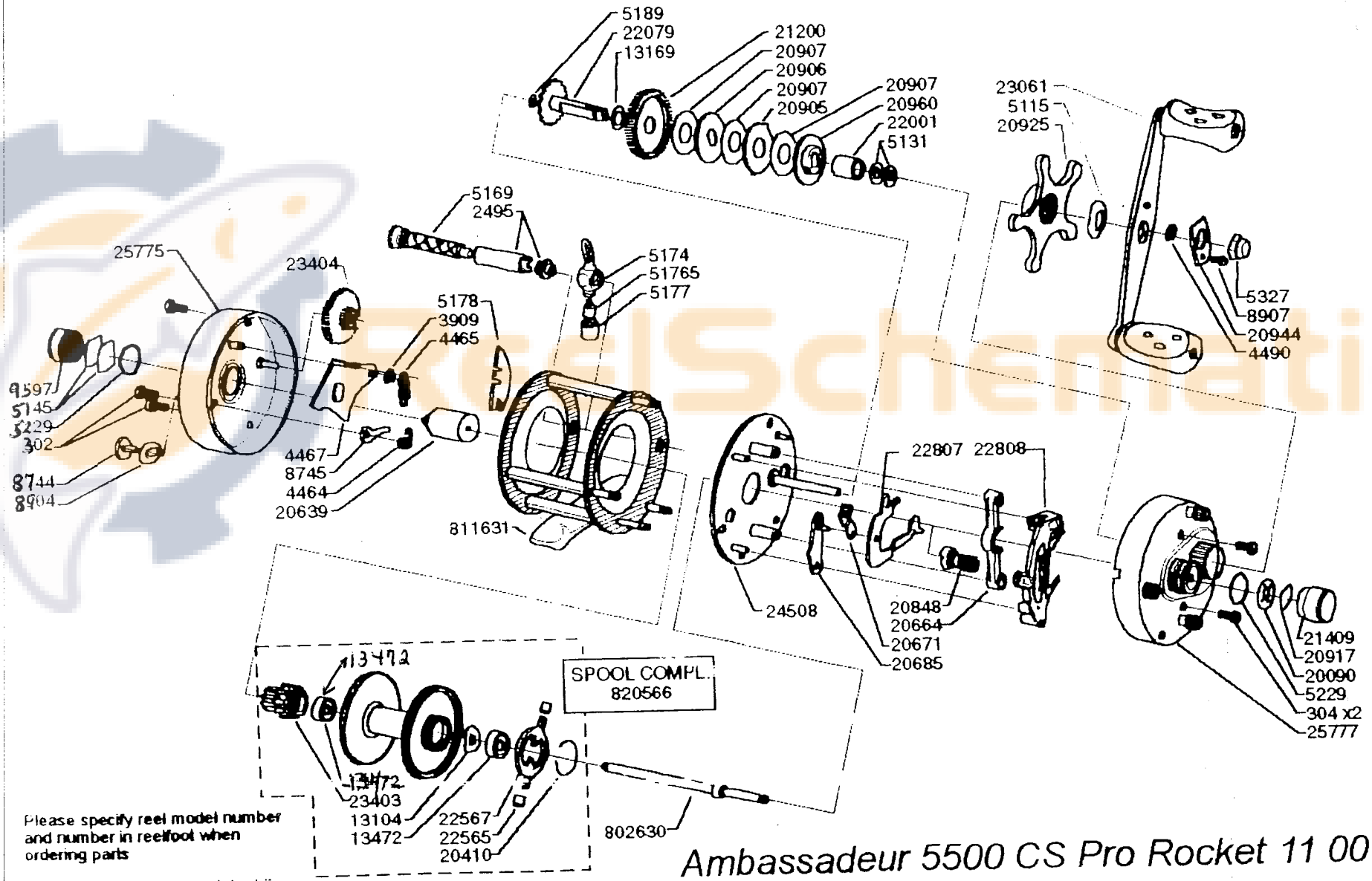

Please specify reel model number and number in reelfoot when ordering parts

Vid beställning av reservdelar bör

Ambassadeur 5500 CS Pro Rocket 11 00

821502-0